Odour-Eliminating 3-in-1 Potty

Pot 3 en 1 anti-odeurs
Orinal 3-en-1 eliminador de olores
Geruchsneutralisierendes 3-in-1-Töpfchen
Geurneutralizerende 3-in-1 potje

IMPORTANT! Please read and retain this information for future use.
IMPORTANT ! Veuillez lire et conserver ces informations pour pouvoir vous y référer ultérieurement.
¡IMPORTANTE! Por favor lea y guarde esta información para uso futuro.
WICHTIG! Anleitung bitte vor dem Gebrauch lesen und zum späteren Gebrauch aufbewahren.
BELANGRIJK! Gelieve deze informatie te lezen en te bewaren voor toekomstig gebruik.

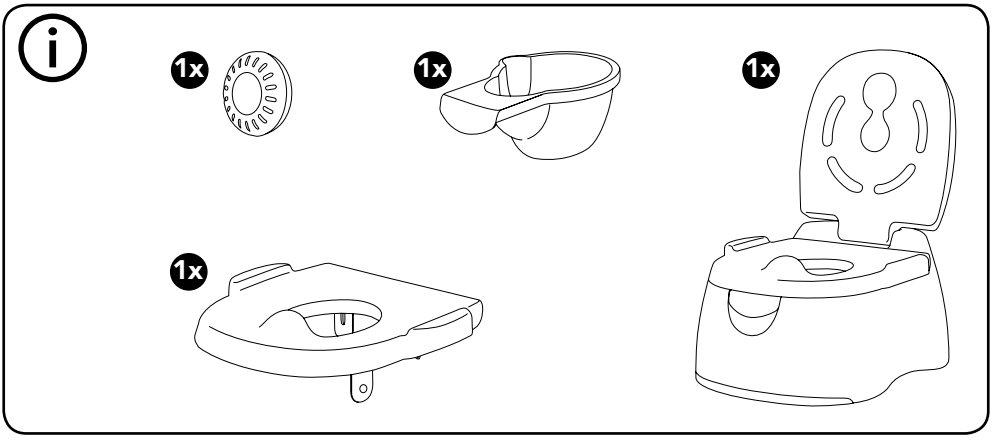

To insert deodorising disc

FR Insertion du disque désodorisant
ES Introducción del disco desodorizante
DE Einlegen des Geruchsneutralisierers
NL De deodorantschijf plaatsen

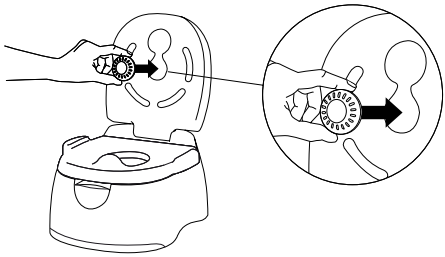

To transition to adult toilet

FR Transition avec les toilettes pour adultes
ES Transición a un inodoro de adulto
DE Übergang zur Erwachsenentoilette
NL Overgang naar de volwassenentoilette

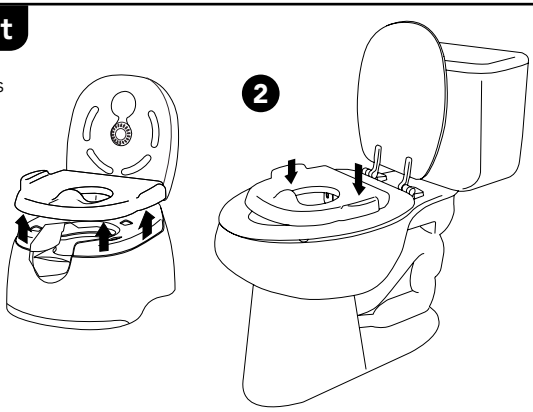

To clean

FR Nettoyage
ES To clean
DE Reinigung
NL Schoonmaken

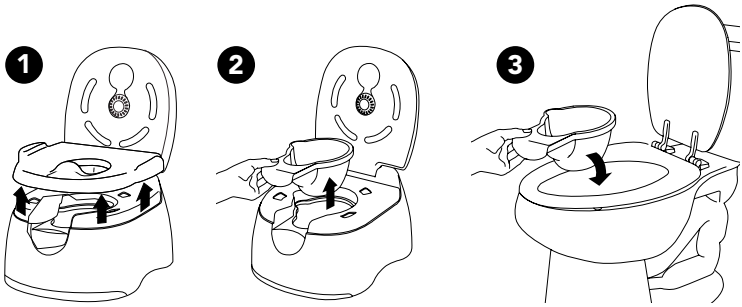

UK

Wash with warm soapy water after every use. Deodorising disc should be replaced after 90 days to maintain freshness, visit www.munchkin.com to order replacement discs. **WARNING:** Maximum weight: 54KG / 118lbs. Always use under adult supervision. For use on a flat suitable surface only. For indoor use only. Never leave child unattended when using this product. This is not a toy. The lid is not a backrest, do not allow child to lean back on open lid. Do not allow child to place removable trainer seat on or over head. Do not use removable trainer seat on a cushioned adult toilet seat. Ensure removable trainer seat fits securely on adult toilet before allowing child to use. Do not allow child to play with deodorising disc. Discard and replace at first signs of weakness.

FR

Laver à l'eau chaude savonneuse après chaque utilisation. Le disque désodorisant doit être remplacé au bout de 90 jours pour préserver la fraîcheur, rendez-vous sur www.munchkin.com pour commander des disques de rechange. **AVERTISSEMENT :** Poids maximum : 54 kg (118 lbs). Toujours utiliser sous la surveillance d'un adulte. S'utilise uniquement sur une surface plate adaptée. Réservé à une utilisation en intérieur. Ne jamais laisser un enfant utiliser ce produit sans surveillance. Cet appareil n'est pas un jouet. Le couvercle n'est pas fait pour s'appuyer, ne pas laisser l'enfant s'appuyer sur le couvercle ouvert. Ne pas laisser l'enfant placer le siège d'entraînement amovible sur sa tête ou autour de son cou. Ne pas utiliser le siège d'entraînement amovible sur un siège de toilettes pour adultes rembourré. S'assurer que le siège d'entraînement amovible est bien fixé sur des toilettes pour adultes avant de laisser l'enfant l'utiliser. Ne pas laisser l'enfant jouer avec le disque désodorisant. Jeter et remplacer dès les premiers signes de détérioration.

ES

Limpiar con agua templada y un detergente suave después de usar. El disco desodorizante debe cambiarse después de 90 días para mantener el frescor. Para pedir discos de recambio visite www.munchkin.com. ADVERTENCIA: Peso máximo: 54KG / 118lbs. Utilizar siempre bajo la supervisión de un adulto. Solo debe utilizarse en superficies lisas. Para uso interior únicamente. Nunca deje al niño solo mientras utiliza este producto. No es un juguete. La tapa no es un respaldo, no permita que el niño se incline hacia atrás sobre la tapa abierta. No deje que el niño introduzca la cabeza por el asiento extraíble de adiestramiento. No utilice el asiento extraíble de adiestramiento en un asiento de inodoro adulto almohadillado. Antes de dejar que el niño lo use, compruebe que el asiento extraíble de adiestramiento se ajusta perfectamente al asiento del inodoro. No deje que el niño juegue con el disco desodorizante. Deseche o reemplace el producto a la primera señal de debilidad.

DE

Nach jedem Gebrauch mit warmem Seifenwasser auswaschen. Der Geruchsneutralisierer sollte nach 90 Tagen ausgetauscht werden, damit alles frisch bleibt. Zu bestellen auf www.munchkin.com. **ACHTUNG:** Maximalgewicht: 54 kg Gebrauch nur unter Aufsicht eines Erwachsenen. Nur drinnen auf geeigneten, flachen Oberflächen verwenden. Lassen Sie Ihr Kind niemals allein, während es dieses Produkt verwendet. Dieses Produkt ist kein Spielzeug. Der Deckel ist keine Rückenstütze. Gestatten Sie Ihrem Kind daher nicht, sich gegen den offenen Deckel zu lehnen. Gestatten Sie Ihrem Kind auch nicht, den abnehmbaren Trainingssitz aufzusetzen oder über seinen Kopf zu halten. Verwenden Sie den abnehmbaren Trainingssitz nicht auf einer gepolsterten Erwachsenentoilette. Stellen Sie vor dem Gebrauch sicher, dass der abnehmbare Trainingssitz nicht auf der Erwachsenentoilette verrutschen kann. Lassen Sie Ihr Kind nicht mit dem Geruchsneutralisierer spielen. Wenn die Wirksamkeit des Produkts nachzulassen beginnt, es bitte entsorgen und austauschen.

NL

Na elk gebruik wassen met een warm zeepsopje. De deodorantschijf moet na 90 dagen worden vervangen om de frisheid te behouden, bezoek www.munchkin.com om vervangingsschijven te bestellen. **WAARSCHUWING:** Maximumgewicht: 54 kg / 118 lbs. Gebruik altijd onder toezicht van volwassenen. Enkel voor gebruik op een vlak, geschikt oppervlak. Alleen voor gebruik binnenshuis. Laat kinderen nooit alleen bij gebruik van dit product. Dit is geen speelgoed. Het deksel is geen rugleuning, laat uw kind niet leunen op het open deksel. Laat uw kind niet de uitneembare trainingsbril op of over zijn hoofd plaatsen. Gebruik de uitneembare trainingsbril niet op een beklede toiletbril voor volwassenen. Zorg ervoor dat de uitneembare trainingsbril stevig op het volwassenentoilet past alvorens uw kind het gebruikt. Laat uw kind niet met de deodorantschijf spelen. Verwijder en vervang bij de eerste tekenen van zwakte.

munchkin.com

Model Number: MKCA0112 REV2 Item Number: 011476

PRODUCT AND DESIGN ARE TM & ©2010-2014 MUNCHKIN, INC. CA 91343. IMPORTED BY LINDAM LTD (THE EUROPEAN DIVISION OF MUNCHKIN INC), UNIT 760, THORP ARCH TRADING ESTATE, WETHERBY, WEST YORKSHIRE, LS23 7FW, ENGLAND. MADE IN CHINA. MUNCHKIN, AND IT'S THE LITTLE THINGS ARE TRADEMARKS OR REGISTERED TRADEMARKS OF MUNCHKIN, INC. PATENT: HTTP:// WWW. MUNCHKIN.COM/PATENTS PENDING AND OTHER INT'L PATENTS PENDING.
11476-CB01-1

CCD-0026-000 REV3 -11476-IB01-1